osprzęt	KARTA MATERIAŁOWA	W1500

Nazwa inwestycji:

Poprawa efektywności energetycznej poprzez modernizację infrastruktury oświetlenia ulicznego na terenie Miasta Augustów

Wykonawca:

LUG Light Factory Sp. z o.o.
ul. Gorzowska 11
65-127 Zielona Góra

Producent / dostawca:

ALPAR Artur i Piotr Kowalscy
Łuczynów 98
26-900 Kozienice

Nazwa materiału

Wysięgnik do mocowania opraw ośw. W1,0x1,5

Dane techniczne

stal ocynkowana ogniowo

Przeznaczenie

Wysięgnik jednoramienny do montażu na żerdziach typu E i ŻN

Kolor stalowy
Wymiary [mm] H=1000mm L=1500mm α=105°

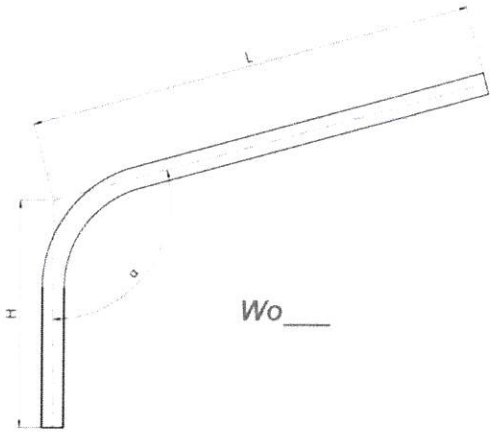

Załączniki do karty materiałowej

1. Karta produktu
2. Deklaracja producenta

ZATWIERDZENIE MATERIAŁU

Wykonawca (wnioskujący) LUG LIGHT FACTORY Sp. z o.o. 65-127 Zielona Góra, ul. Gorzowska 11 tel. (68) 45 33 200, fax (68) 45 33 201 NIP 929-17-85-452	Grzegorz Bartczak Pełnomocnik Wykonawcy
Zamawiający (akceptujący) Urząd Miejski w Augustowie Wydział Inwestycji	Kierownik Wydziału Magdalena Sokołowska
Inspektor nadzoru inwestorskiego (akceptujący)	INSPEKTOR NADZORU ROBÓT ELEKTRYCZNYCH mgr inż. Marian Malinowski Upr. Bud. Nr PDE/0167/0WOE/13
Projektant (opiniujący jeśli dotyczy) n / d	n / d

osprzęt	KARTA MATERIAŁOWA	W2000

Nazwa inwestycji:

Poprawa efektywności energetycznej poprzez modernizację infrastruktury oświetlenia ulicznego na terenie Miasta Augustów

Wykonawca:

LUG Light Factory Sp. z o.o.
ul. Gorzowska 11
65-127 Zielona Góra

Producent / dostawca:

ALPAR Artur i Piotr Kowalscy
Łuczynów 98
26-900 Kozienice

Nazwa materiału

Wysięgnik do mocowania opraw ośw. W0,5x2,0

Dane techniczne

stal ocynkowana ogniowo

Przeznaczenie

Wysięgnik jednoramienny do montażu na żerdziach typu E i ŻN

Kolor stalowy
Wymiary [mm] H=500mm L=2000mm α=105°

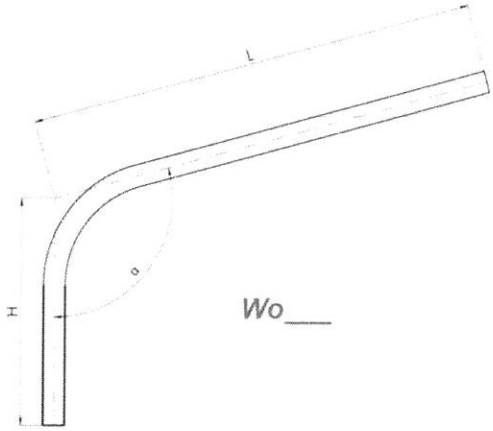

Załączniki do karty materiałowej

1. Karta produktu
2. Deklaracja producenta

ZATWIERDZENIE MATERIAŁU

Wykonawca (wnioskujący) LUG LIGHT FACTORY Sp. z o.o. 65-127 Zielona Góra, ul. Gorzowska 11 tel. (68) 45 33 200, fax (68) 45 33 201 NIP 929-17-85-452	Grzegorz Bartczak Pełnomocnik Wykonawcy
Zamawiający (akceptujący) GMINA AUGUSTÓW w Augustowie Wydział Inwestycji	Kierownik Wydziału Magdalena Sokołowska
Inspektor nadzoru inwestorskiego (akceptujący)	INSPEKTOR NADZORU ROBÓT ELEKTRYCZNYCH mgr inż. Marian Malinowski Upr. Bud. NR DL/0167/OWOE/13
Projektant (opiniujący jeśli dotyczy) n / d	n / d

ALPAR
Artur i Piotr Kowalscy Spółka Jawna
Łuczynów 98
Kozienice 26-900
www.alpar.pl
Tel/fax 048/614-61-14

DEKLARACJA ZGODNOŚCI nr 88/2019

Zgodna z wymaganiami normy PN-EN ISO/IEC 17050-1:2010

1. **Producent wyrobu:**

ALPAR Artur i Piotr Kowalscy
Spółka Jawna
26-900 Kozienice, Łuczynów 98

2. **Nazwa wyrobu:**

Wysięgnik W1X1,5

(nazwa, nazwa handlowa, typ, odmiana, gatunek, klasa)

3. **Przeznaczenie i zakres stosowania wyrobu:**

Budowa przesyłowych linii energetycznych SN i Nn
(zgodnie z dokumentami odniesienia)

4. **Dokumenty odniesienia:**
   - Katalogi biur projektowych PTPiREE, EL-PROJEKT i ENERGOLINIA w Poznaniu
   - **PN-EN 50341-1:2013-03** *Elektroenergetyczne linie napowietrzne prądu przemiennego powyżej 1 kV-Część 1: Wymagania ogólne – Specyfikacje wspólne*
   - **PN-EN ISO 1461:2011** *Powłoki cynkowe nanoszone na stal metodą zanurzeniową (cynkowanie jednostkowe). Wymagania i badania.*

(numer, tytuł i rok ustanowienia Polskiej Normy lub numer, tytuł i rok wydania aprobaty technicznej oraz nazwa jednostki aprobującej)

5. **Partia wyrobu objęta deklaracją:**

Zgodna z fakturą nr: FA/2373/2019/A, FA/2432/2019/A
(dane niezbędne do identyfikacji partii określonej w programie badań)

Deklaruję z pełną odpowiedzialnością, że wyroby z partii określonej w pkt 5 są zgodne z dokumentami odniesienia wymienionymi w pkt 3.

ZA ZGODNOŚĆ
Z ORYGINAŁEM

Grzegorz Bartczak
Pełnomocnik Wykonawcy

ALPAR A i P Kowalscy Sp.J.
Agnieszka Zawadzka
Specjalista ds. Handlu

Kozienice 16/07/2019
(miejsce i data wystawienia)

(imię, nazwisko i podpis osoby upoważnionej)

oprawy oświetleniowe	KARTA MATERIAŁOWA	P3

Nazwa inwestycji:

Poprawa efektywności energetycznej poprzez modernizację infrastruktury oświetlenia ulicznego na terenie Miasta Augustów

220-240V 50/60 Hz | IK 10 | IP 66 | LED

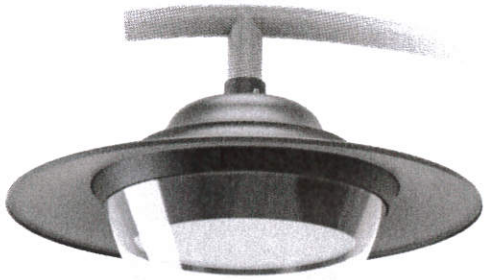

Wykonawca:

LUG Light Factory Sp. z o.o.
ul. Gorzowska 11
65-127 Zielona Góra

Producent / dostawca:

LUG Light Factory Sp. z o.o.
ul. Gorzowska 11
65-127 Zielona Góra

Nazwa materiału

Oprawa oświetlenia drogowego
AVENIDA HERITAGE LENS S 19W 2450lm II kl.

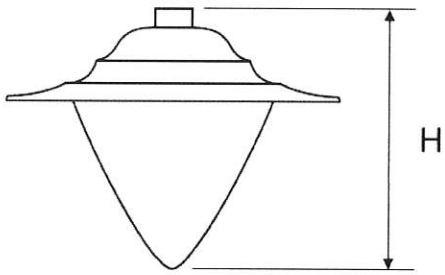

Podstawowe parametry

Moc	29W - 35W
Strumień	3650lm - 4450lm
Temp. Barw.	3000K
Szczelność	IP66

Rodzaj osprzętu:
NEMA lub sterownik wbudowany
DALI
10kV

Kolor	grafitowy
Wymiary [mm]	L 561 W 426 S 48
Waga [kg]	4,9

Załączniki do karty materiałowej

1. Karta katalogowa producenta
2. Instrukcja montażu i obsługi
3. Deklaracja CE
4. Certyfikat ENEC

ZATWIERDZENIE MATERIAŁU

Wykonawca (wnioskujący) LUG LIGHT FACTORY Sp. z o.o. 65-127 Zielona Góra, ul. Gorzowska 11 tel. (68) 45 33 200, fax (68) 45 33 201 NIP 929-17-85-452	Grzegorz Bartczak Pełnomocnik Wykonawcy
Zamawiający (akceptujący) (37) ZARZĄD MIEJSKI w Augustowie Wydział Inwestycji	Kierownik Wydziału Magdalena Sokołowska
Inspektor nadzoru inwestorskiego (akceptujący)	INSPEKTOR NADZORU ROBÓT ELEKTRYCZNYCH mgr inż. Marian Malinowski Upr. Bud. Nr PDL/0167/OWOE/13
Projektant (opiniujący jeśli dotyczy) n / d	n / d

oprawy oświetleniowe	KARTA MATERIAŁOWA	P4

Nazwa inwestycji:

Poprawa efektywności energetycznej poprzez modernizację infrastruktury oświetlenia ulicznego na terenie Miasta Augustów

CE EAC TR 054 220-240V 50/60 Hz IK 10 IP 66 LED

Wykonawca:

LUG Light Factory Sp. z o.o.
ul. Gorzowska 11
65-127 Zielona Góra

Producent / dostawca:

LUG Light Factory Sp. z o.o.
ul. Gorzowska 11
65-127 Zielona Góra

Nazwa materiału

Oprawa oświetlenia drogowego
AVENIDA HERITAGE LENS S 19W 2450lm II kl.

Podstawowe parametry

Moc	29W - 35W
Strumień	3650lm - 4450lm
Temp. Barw.	3000K
Szczelność	IP66

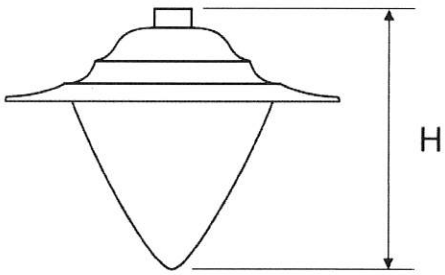

Rodzaj osprzętu:
NEMA lub sterownik wbudowany
DALI
10kV

Kolor	grafitowy
Wymiary [mm]	L 561 W 426 S 48
Waga [kg]	4,9

Załączniki do karty materiałowej

1. Karta katalogowa producenta
2. Instrukcja montażu i obsługi
3. Deklaracja CE
4. Certyfikat ENEC

ZATWIERDZENIE MATERIAŁU

Wykonawca (wnioskujący) LUG LIGHT FACTORY Sp. z o.o. 65-127 Zielona Góra, ul. Gorzowska 11 tel. (68) 45 33 200, fax (68) 45 33 201 NIP 929-17-85-452	Grzegorz Bartczak Pełnomocnik Wykonawcy
Zamawiający (akceptujący) URZĄD MIEJSKI w Augustowie Wydział Inwestycji	Kierownik Wydziału Magdalena Sokołowska
Inspektor nadzoru inwestorskiego (akceptujący)	INSPEKTOR NADZORU ROBÓT ELEKTRYCZNYCH mgr inż. Marian Malinowski Upr. Bud. Nr PDL/0167/OWOE/13
Projektant (opiniujący jeśli dotyczy) n / d	n / d

PL

AVENIDA HERITAGE LENS LED

wersja S

GMINA AUGUSTÓW

220-240V 50/60 Hz | IK 10 | IP 66 | LED

Stylizowana oprawa parkowa, oparta o architekturę opraw AVENIDA LED i nawiązująca charakterem do klasycznych opraw dekoracyjnych.

DANE MECHANICZNE

Montaż: zwieszany na rurze montażowej o średnicy ø42
Obudowa: aluminium wtryskiwane wysokociśnieniowo
Powierzchnia boczna eksponowana na wiatr: 0,088 m^2
Kolor: szary
Klosz: poliwęglan

DANE ELEKTRYCZNE

Sprawność zasilacza: >89%
Zasilanie: 220-240V 50/60Hz
Zawiera źródło światła: tak
Rodzaj osprzętu: DALI
Przyłącze elektryczne: oprawa wyposażona w przewód 4x1,5 mm^2 o długości 7 m - wersja S,

DANE OPTYCZNE

Rozsył światła: symetryczny-eliptyczny
Sposób świecenia: bezpośredni
Typ optyki: O32 - do stref pieszych, O33 - do terenów rekreacyjnych,
ULOR / DLOR: 2,9/97,1; 2,8/97,2

DANE OGÓLNE

Żywotność (L90B10): 100 000 h
Dostępne na zamówienie: NTC
Gwarancja: 10 lat
Zastosowanie: alejki spacerowe, chodniki, parki, osiedla mieszkaniowe, tereny publiczne, dworce, fasady, promenady, drogi, drogi osiedlowe
Informacje dodatkowe: grupa ryzyka fotobiologicznego RG0, zabezpieczenie przepięciowe 10kV
Uwagi: słup nie stanowi części oprawy

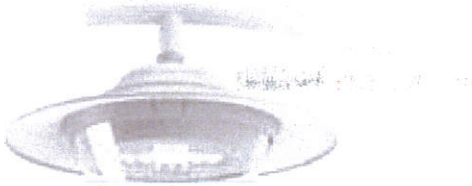

Kod	Typ optyki	Moc oprawy [W]	Strumień oprawy [lm]	Skuteczność [lm/W]	Temperatura barwowa [K]	CRI/Ra	ULOR/ DLOR	Klasa ochronności	Zakres temperatury pracy [°C]
-	O32 - do stref pieszych	14 - 19	1800 - 2450	do 129	3000	>70	2,9/97,1	II	-40...+55
-	O33 - do terenów rekreacyjnych	14 - 19	1800 - 2450	do 129	3000	>70	2,8/97,2	II	-40...+55

Kod	Wymiary [mm] L H	Wymiary montażowe [mm] ØS	Ilość na palecie	Ilość w opakowaniu	Masa netto [kg]
-	561 426	42	12	1	4,9
-	561 426	42	12	1	4,9

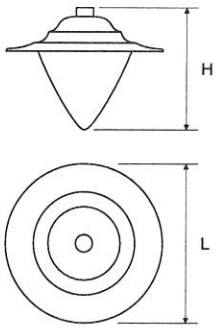

ZA ZGODNOŚĆ Z ORYGINAŁEM

Grzegorz Bartczak
Pełnomocnik Wykonawcy

Tolerancja strumienia świetlnego +/- 10%.
Tolerancja mocy +/- 5%.
Należy pamiętać, że standardowa oprawa nie jest przeznaczona do stosowania w środowisku o podwyższonym stopniu zasolenia. Jeśli jest wymagane przystosowanie oprawy do pracy w takim środowisku, prosimy o kontakt z naszym Departamentem Handlowym, w celu potwierdzenia możliwości użycia dodatkowej powłoki ochronnej.
Szczegółowe informacje o strumieniach i mocach dla poszczególnych indeksów wskazane są na karcie katalogowej produktu.
Parametry w karcie katalogowej podawane są dla Ta=25°C.
Podane zakresy temperatur pracy dotyczą wyłącznie opraw stosowanych w środowisku zewnętrznym.
Tolerancja temperatury barwowej +/- 5%.

Zastrzegamy sobie prawo zmian konstrukcyjnych w oprawach oświetleniowych

AVENIDA HERITAGE LENS LED

wersja S

POZOSTAŁE ZDJĘCIA

AKCESORIA

■ 150245.01095
□ 150242.01094

Przesłona do opraw AVENIDA HERITAGE LED

150170.01135

AVENIDA HERITAGE LED S/AVENIDA HERITAGE LENS LED S wzornik

Tolerancja strumienia świetlnego +/- 10%.
Tolerancja mocy +/- 5%.
Należy pamiętać, że standardowa oprawa nie jest przeznaczona do stosowania w środowisku o podwyższonym stopniu zasolenia. Jeśli jest wymagane przystosowanie oprawy do pracy w takim środowisku, prosimy o kontakt z naszym Departamentem Handlowym, w celu potwierdzenia możliwości użycia dodatkowej powłoki ochronnej.
Szczegółowe informacje o strumieniach i mocach dla poszczególnych indeksów wskazane są na karcie katalogowej produktu.
Parametry w karcie katalogowej podawane są dla Ta=25°C.
Podane zakresy temperatur pracy dotyczą wyłącznie opraw stosowanych w środowisku zewnętrznym.
Tolerancja temperatury barwowej +/- 5%.

Zastrzegamy sobie prawo zmian konstrukcyjnych w oprawach oświetleniowych

Nie dotykać komponentów elektrycznych, wrażliwe na uszkodzenia esd.
Do not touch electrical appliances. Electrostatic sensitive device (esd).
Il est interdit de toucher les composants electriques, ils sont sensibles aux decharges electrostatiques.
Não toque os aparelhos elétricos. Dispositivo sensível eletrostático (dse).
Не трогать электрических компонентов, чувствительные к esd.
Die elektronischen komponenten wegen einer möglichen elektrostatischen aufladung nicht anfassen.
Не дотикатися електричних компонентів, чутливе до статичної електрики.
لا تلمس الأجهزة الكهربائية. جهاز حساس للكهرباء السكونية

Wymienić stłuczoną szybę.
Replace broken glass.
Remplacement du vitre cassé.
Substituir o vidro quebrado.
Замена разбитого стекла.
Austausch zerbrochenes Glas.
Замінити розбите скло.
استبدل الزجاج المكسور

Ostrzeżenie, ryzyko porażenia prądem elektrycznym!
Caution, risk of electric shock!
Attention, risque de choc electrique!
Cuidadoso, risco de choque eletrico!
Осторожно, опасность поражения электрическим током!
Achtung, Gefahr einer Stormschlags!
Обережно, небезпека ураження електричним струмом!
احذر، خطر حدوث صدمة كهربائية!

Niniejszą instrukcję należy zachować do przyszłego wykorzystania.
Keep this instruction leaflet for any further reference.
Conserver cette notice jusqu'à un emploi prochain.
Este manual deve ser mantido para futuro uso.
Настоящую инструкцию следует сохранить для будущего использования.
Das vorliegende Bedienungsanleitung für zukünftigen Bedarf aufbewahren.
Дану інструкцію слід зберігти до наступного використання.
احتفظ بنشرة التعليمات هذه لأي مرجع إضافي.

PL: Przewód zasilający w przypadku uszkodzenia powinien być wymieniony wyłącznie przez producenta lub jego przedstawiciela serwisowego.
EN: In case of damage the power cable should be replaced exclusively by the manufacturer or his service representative.
FR: En cas de dommage, le câble d'alimentation doit être changé uniquement le fabriquant ou par son représentant techique
BR/PT: Em caso de dano no cabo de alimentação, este deve ser substituído exclusivamente pelo fabricante ou seu pessoal de serviço.
RU: В случае повреждения кабель питания должен быть заменен только производителем или его сервисным агентом.
DE: Das Netzkabel sollte im Falle einer Beschädigung nur von dem Hersteller oder seinem Servicevertreter ausgetauscht werden.
UA: У разі пошкодження кабель живлення повинен бути замінений тільки виробником або його сервісним агентом.
ع: في حالة حدوث ضرر ، يجب استبدال كابل الطاقة بشكل حصري من قبل الشركة المصنعة أو ممثل خدمته.

PL: Źródło światła zastosowane w tej oprawie oświetleniowej powinno być wymieniane wyłącznie przez producenta lub jego przedstawiciela serwisowego, lub podobnie wykwalifikowaną osobę. Ostrzeżenie, ryzyko porażenia prądem elektrycznym.
EN: The light source contained in this luminaire shall only be replaced by the manufacturer or his service agent or a similar qualified person. Caution, risk of electric shock.
FR: La source lumineuse utilisée dans ce luminaire doit être changée uniquement par le fabriquant, par son représentant techique ou une personne qualifiée . Avertissement, risque de choc électrique.
BR/PT: A fonte de luz contida nesta luminária deve ser substituída apenas pelo fabricante ou seu pessoal de serviço ou pelo pessoal qualificado semelhante. Cuidado, risco de choque elétrico.
RU: Источник света, используемый в этом светильнике, может быть заменено только производителем, его сервисным агентом или квалифицированным специалистом. Осторожно: опасность поражения электрическим током.
DE: Die Lichtquelle, die bei dieser Leuchte verwendet wurde darf nur von dem Hersteller, seinem Servicevertreter oder einer qualifizierten Person ausgetauscht werden.Warnung, Stromschlaggefahr.
UA: Джерело світла, що використовується у цьому світильнику, може бути замінено тільки виробником, його сервісним агентом або кваліфікованим фахівцем. Обережно, небезпека ураження електричним струмом.
ع: مصدر الضوء الموجود في وحدة الإنارة هذه يجب استبداله من المصنع أو وكيل الخدمة أو شخص مؤهل مماثل. احذر، خطر حدوث صدمة كهربائية

PL: Kostka zaciskowa nie jest dostarczana. Instalacja musi być wykonana przez osobę wykwalifikowaną.
EN: Terminal block not included. Installation must be performed by a qualified person.
FR: Bornier électrique non inclus. L'installation doit être effectuée par une personne qualifiée.
BR/PT: O bloco de terminais elétrico não é fornecido. A instalação deve ser realizada por uma pessoa qualificada.
RU: Клеммная колодка не поставляется. Монтаж должен быть выполнен квалифицированным специалистом.
DE: Die Lüsterklemme wurde nicht geliefert. Die Installation muss von einer qualifizierten person durchgeführt werden.
UA: Клемна колодка не поставляється. Монтаж має здійснювати кваліфікований спеціаліст.
ع: غير متضمن مصدالطرف. التركيب يجب ان يتم عن طريق شخص مؤهل.

ZGODNOŚĆ Z ORYGINAŁEM
Grzegorz Barczak
Pełnomocnik Wykonawcy

LUG Light Factory Sp. z o.o.
65-127 Zielona Góra, ul. Gorzowska 11
e-mail: handlowy@lug.com.pl
tel. +48 68 411 72 68 | 69 | 70 | 71 | 79 |
fax +48 68 411 72 88 | 89

INFORMACJA KGO
W sprawie odbioru zużytych opraw prosimy kontaktować się z Organizacją Odzysku Sprzętu Elektrycznego i Elektronicznego
ELEKTROEKO ORGANIZACJA ODZYSKU SPRZĘTU ELEKTRYCZNEGO I ELEKTRONICZNEGO SA
02-457 Warszawa ul. Łopuszańska 95
tel. 22 375 92 60
KRS: 0000256581
nr BDO 000005953
http://www.biosystem.pl
elektroeko@elektroeko.pl

INSTALLATION INSTRUCTION

Version 10/2020/003

AVENIDA HERITAGE S

INSTRUKCJA MONTAŻU | ИНСТРУКЦИЯ ПО МОНТЖАУ | MONTAGEANLEITUNG | INSTRUCTIONS DE MONTAGE | NÁVOD K MONTÁZI | SZERELÉSI UTASÍTÁSOK MONTERINGSVEJLEDNING | INSTRUÇÕES DE MONTAGEM | MONTERINGSVEJLEDNING | INSTRUCCIONES DE MONTAJE | KOKOONPANO - JA KIINNITYSOHJEET MONTAGE INSTRUKTIE | ISTRUZIONI DI MONTAGGIO | ІНСТРУКЦІЯ З МОНТАЖУ | MONTAJ YÖNERGESI | تعليمات التركيب

(PL) MONTAŻU POWINNA DOKONAĆ OSOBA POSIADAJĄCA ODPOWIEDNIE UPRAWNIENIA.
(GB) INSTALLATION MUST BE PERFORMED BY AN AUTHORIZED TECHNICIAN.
(FR) LA MONTAGE DOIT FAIRE UNE PERSONNE QUI POSSEDER LES EXPERIENCES COMPETENTES.
(BR/PT) A INSTALAÇÃO TEM QUE SER FEITA POR UM TÉCNICO AUTORIZADO.
(RU) МОНТАЖ ДОЛЖЕН БЫТЬ ВЫПОЛНЕН КВАЛИФИЦИРОВАННЫМ СПЕЦИАЛИСТОМ
(DE) DIE MONTAGE MUSS VON EINER PERSON MIT ERFORDERLICHEN KENNTNISSEN DURCHGEFÜHRT WERDEN.
(ع) يجب أن يتم التركيب من قبل فني معتمد
(UA) МОНТАЖ МАЄ ЗДІЙСНЮВАТИ КВАЛІФІКОВАНИЙ СПЕЦІАЛІСТ

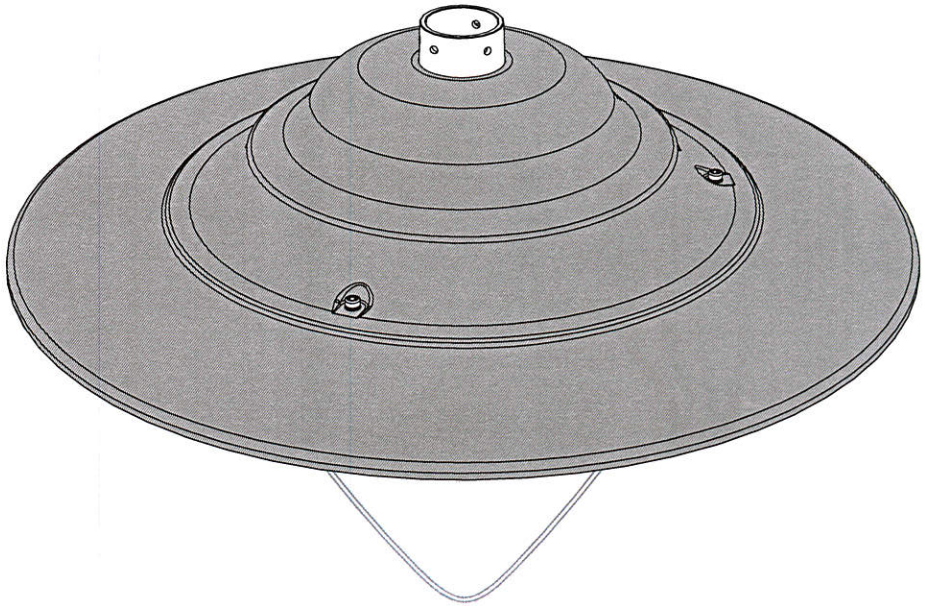

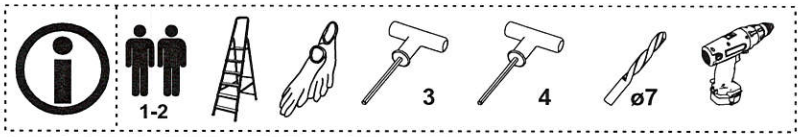

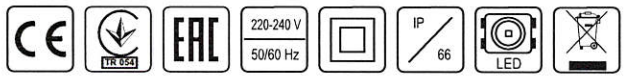

WYMIARY | DIMENSIONS | DIMENSIONS | DIMENSIONES | РАЗМЕРЫ
ABMESSUNGEN | РОЗМІРИ | الأبعاد

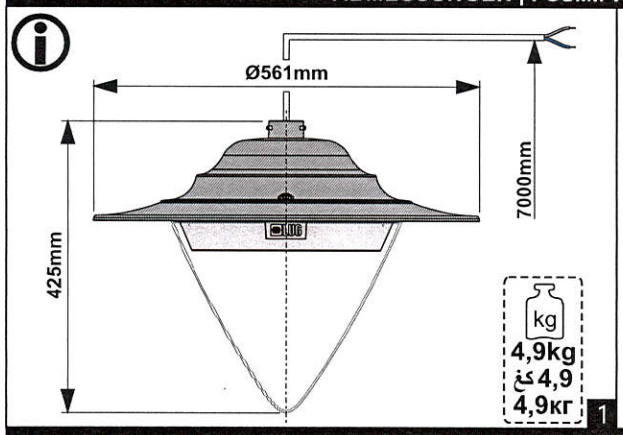

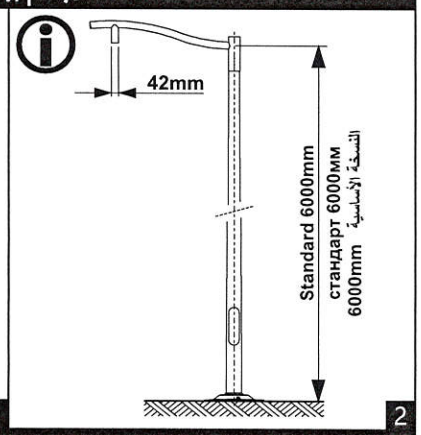

MONTAŻ | MONTAGE | MONTAGE | MONTAGEM | МОНТАЖ | MONTAGE | МОНТАЖ | التثبيت

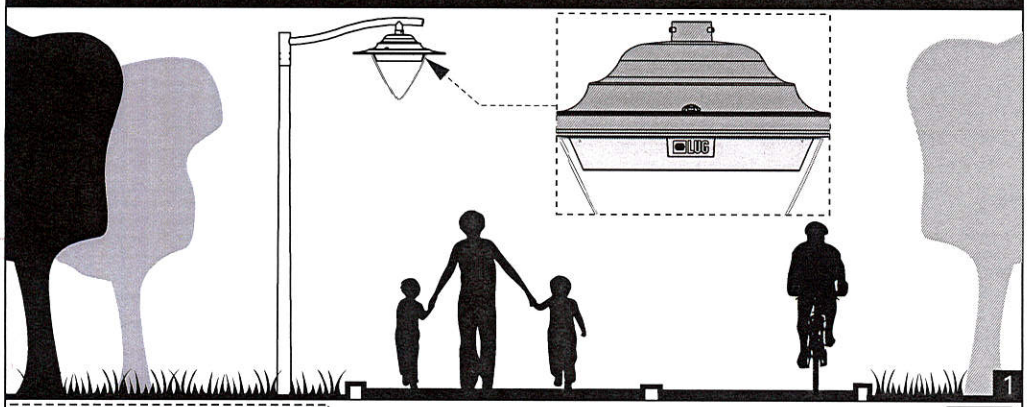

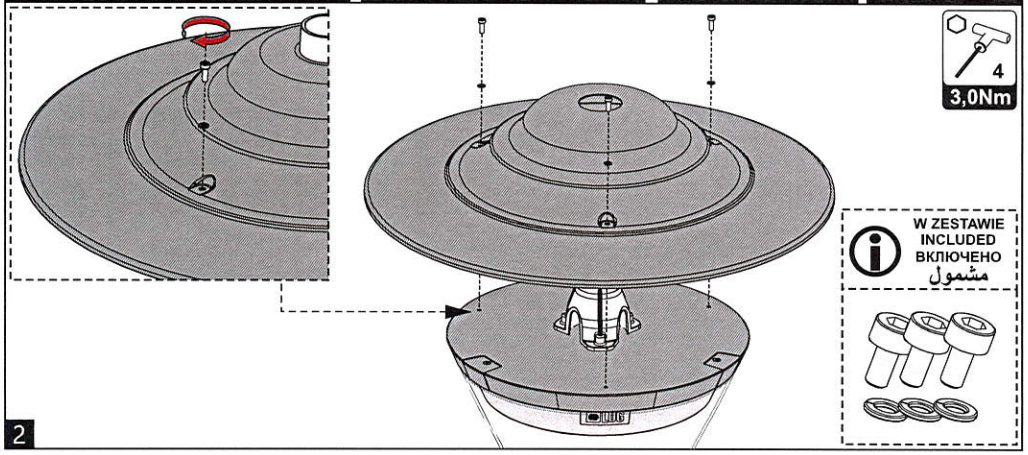

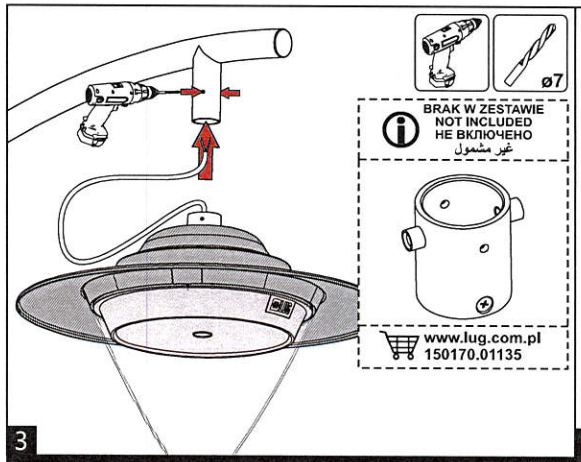

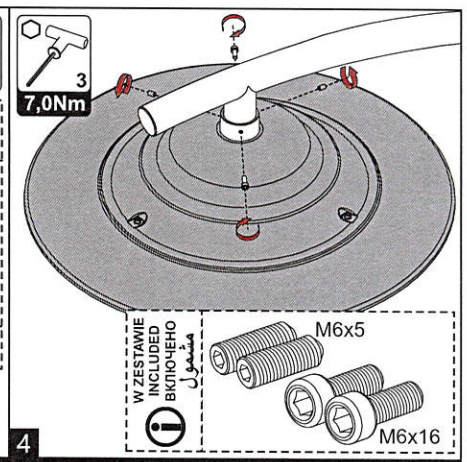

PODŁĄCZENIE ZASILANIA | POWER CONNECTION | BRANCHEMENT D'ALIMENTATION | CONEXÃO DA ALIMENTAÇÃO
ПОДКЛЮЧЕНИЕ ПИТАНИЯ | STROMVERSORGUNG | ПІДКЛЮЧЕННЯ ЖИВЛЕННЯ | توصيلة الطاقة

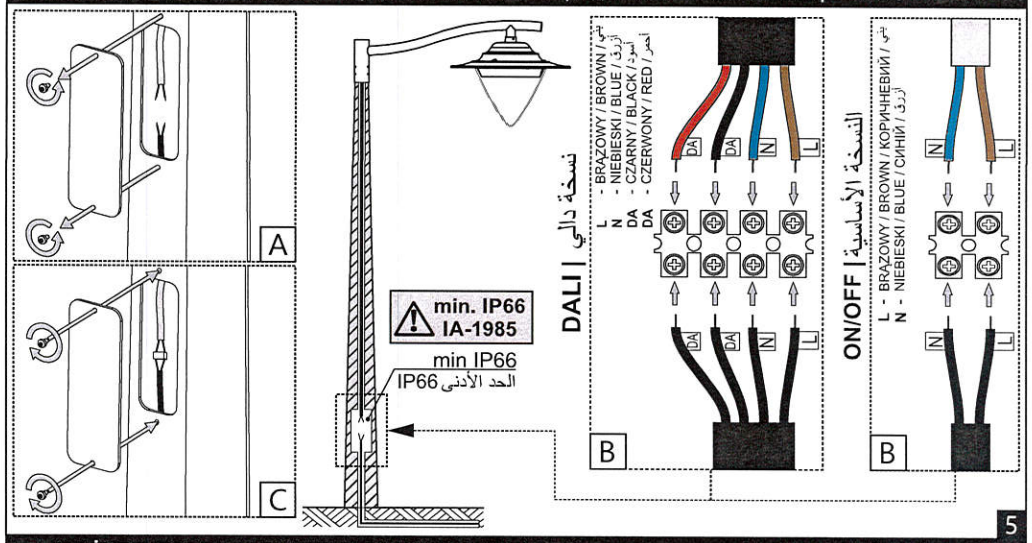

WAŻNE INFORMACJE | IMPORTANT INFORMATIONS | IMPORTANTES | INFORMAÇÕES ÚTEIS
ВАЖНАЯ ИНФОРМАЦИЯ | WICHTIGE INFORMATIONEN | ВАЖЛИВА ІНФОРМАЦІЯ | معلومات مهمة

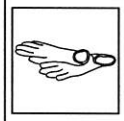

Podczas montażu oprawy oraz czynności konserwacyjnych zaleca się stosowanie rękawic ochronnych.
Use protective gloves during the montage.
Durant l'installation et l'entretien du luminaire il est recommande de mettre les gants de protection.
Use luvas de proteção durante a montagem.
При монтаже и обслуживании светильника рекомендуется использовать защитные перчатки.
Bei der montage bitte die mitgelieferten schutzhandschuhe verwenden.
Під час монтажу використовувати захисні рукавички.
استخدم قفازات واقية أثناء التركيب

Kurz lub inne zabrudzenia należy usuwać za pomocą ściereczek z microfibry.
Remove the dirt & dust with microfiber wipes.
La poussiere et les autres saletes il faut enlever en utilisant un tissu en microfibre.
Remova a sujeira e poeira com microfibra limpa.
Пыль или другие загрязнения должны быть удалены салфеткой из микрофибры.
Staub und schmutz bitte mit einem microfasertuch entfernen.
Видаляти бруд та пил мікрофібровими серветками
أزل الأوساخ و الغبار بواسطة مماسح مصنعة من الميكروفيبر

DEKLARACJA ZGODNOŚCI UE

LG/2020/10/135

My

LUG Light Factory Spółka z o.o.
ul. Gorzowska 11
65-127 Zielona Góra

deklarujemy na naszą wyłączną odpowiedzialność, że produkt

Nazwa	**AVENIDA HERITAGE LED wersja S**
Grupa	**Oprawy parkowe**
Oznaczenie fabryczne	**ZAŁĄCZNIK**

jest zgodny z postanowieniami poniższych aktów prawnych:

Dyrektywa Parlamentu Europejskiego i Rady 2014/30/UE z dnia 26 lutego 2014 r. w sprawie harmonizacji ustawodawstw państw członkowskich odnoszących się do kompatybilności elektromagnetycznej (Dz. Urz. UE L 96 z 29.03.2014, str.79)

Dyrektywa Parlamentu Europejskiego i Rady 2014/35/UE z dnia 26 lutego 2014 r. w sprawie harmonizacji ustawodawstw państw członkowskich odnoszących się do udostępniania na rynku sprzętu elektrycznego przewidzianego do stosowania w określonych granicach napięcia (Dz. Urz. UE L 96 z 29.03.2014, str.357)

Dyrektywa Parlamentu Europejskiego i Rady 2011/65/UE z dnia 8 czerwca 2011 r. w sprawie ograniczenia stosowania niektórych niebezpiecznych substancji w sprzęcie elektrycznym i elektronicznym (Dz. Urz. UE L 174 z 01.07.2011, str.88, z późn. zm.)

Dyrektywa Parlamentu Europejskiego i Rady 2009/125/WE z dnia 21 października 2009 r. ustanawiająca ogólne zasady ustalania wymogów dotyczących ekoprojektu dla produktów związanych z energią (Dz. Urz. UE L 285 z 31.10.2009, str. z późn. zm.)

oraz z następującymi normami zharmonizowanymi:

PN-EN 60598-1:2015-04
PN-EN IEC 55015:2019-11
PN-EN 61547:2009
PN-EN 61000-3-2:2019-14
PN-EN 61000-3-3:2013-10
PN-EN IEC 63000:2019-01
PN-EN 62471:2010
PN-EN 60598-2-3:2006/A1:2012
PN-EN 60598-1:2015-04/A1:2018-04

LUG Light Factory Sp. z o. o.
Kierownik Laboratorium/Laboratory Manager
mgr inż. Marcin Białas

Wystawił

DYREKTOR
DS. TECHNICZNYCH
mgr inż. Mariusz Ejsmont

Podpis osoby uprawnionej

ZA ZGODNOŚĆ
Z ORYGINAŁEM

Grzegorz Bartczak
Pełnomocnik Wykonawcy

DEKLARACJA ZGODNOŚCI UE

LG/2020/10/135

ZAŁĄCZNIK

Oznaczenia fabryczne

130325.5L012.012	130325.3L022.012	130325.5L052.012	130325.3L072.012
130322.5L012.012	130322.3L022.012	130322.5L052.012	130322.3L072.012
130325.3L012.012	130325.5L042.012	130325.3L052.012	130325.5L082.012
130322.3L012.012	130322.5L042.012	130322.3L052.012	130322.5L082.012
130325.5L022.012	130325.3L042.012	130325.5L072.012	130325.3L082.012
130322.5L022.012	130322.3L042.012	130322.5L072.012	130322.3L082.012

Oznaczenia fabryczne akcesoriów

150175.00982	150245.01095	150170.01135
150172.00966	150242.01094	

Niniejsza deklaracja dotyczy wszystkich numerów seryjnych wyprodukowanych pod danym oznaczeniem fabrycznym.

LUG Light Factory Sp. z o.o.
ul. Gorzowska 11
65-127 Zielona Góra
tel. +48 68 411 72 68

NIP: PL 929-17-85-452, REGON 080212116
WEE E0001382WZ, KRS 0000290498
Sąd Rejonowy w Zielonej Górze

ITE PREDOM Division
53, Krakowiaków Str.
02-255 WARSAW, POLAND

ENEC Certification Body registered under ID 30. Validity of ENEC licences can be checked at www.enec.com
Jednostka Certyfikująca ENEC zarejestrowana pod numerem ID 30. Ważność licencji można sprawdzić na www.enec.com

LICENCE

CERTIFICATE/*CERTYFIKAT*
to use the European Mark
Licencja na używanie europejskiego Znaku

30

Licence/Certificate No. / *Licencja/ Certyfikat Nr* **0246/ENEC/20**

Under the conditions given in the following pages of this document, the licence to use the ENEC Mark in conjunction with the suffix 30, as shown above, has been issued to:
Zgodnie z warunkami przedstawionymi na następnych stronach tego dokumentu, licencja na używanie Znaku ENEC w połączeniu z przyrostkiem 30, jak ukazano powyżej, została wydana dla:

LUG Light Factory Sp. z.o.o.
ul. Gorzowska 11; 65-127 Zielona Góra, Poland

For the products: *Dla wyrobów:*
Luminaires for road and street lighting (park luminaires) *Oprawy oświetleniowe drogowe i uliczne (oprawy parkowe)*

Manufacturing place: *Miejsce Produkcji*
LUG Light Factory Sp. z.o.o.
ul. Gorzowska 11; 65-127 Zielona Góra, Poland

Trade name: *Znak towarowy:*
LUG

Type(s)/Model(s): *Typ(y), model(e):*
AVENIDA LED, AVENIDA LENS LED, AVENIDA HERITAGE LENS P, S, C,AVENIDA HERITAGE LED P, S, C – series
(see Appendix/ *patrz Załącznik*)
Technical data/ *Dane Techniczne*: 220 -240V, 50/60Hz, IP66, cl. II – details in the Appendix/*Szczegóły w Załączniku*

Complying with the following European Standards: *Zgodnymi z następującymi normami europejskimi*
EN 60598-2-3:2003;
EN 60598-2-3:2003/ A1:2011
EN 60598-1:2015;
EN 60598-1:2015/A1:2018

the test reports/ *raporty z badań:* Ref. No. Z7-3/160/B/20+ Att. No. 1 (EU GD and ND rep. ref. Z7-2/160/B/1/20) dated 12.11.2020 performed by the Testing Laboratory ITE PREDOM Division (Accreditation PCA AB 003)

Date:*Data* 25-11-2020

Signature:

Name:	Joanna Walczak-Złotkowska	Aleksander Piotrowski
	.....	.....
Position:	Manager of Certification Office	Deputy Director of ITE PREDOM Division

This licence has been issued under the presumption and conditional on the fact that the licensee holds all necessary legal rights with regard to the product presented for testing and certification. The ENEC mark may be applied to the products as specified in this licence for the duration of the Licence Agreement. No. R6/ENEC/10/20 dated 2020-01-15 and under conditions of the Licence agreement. This licence is issued on 25-11-2020 and expires upon withdrawal any of the above mentioned standards.
Niniejsza licencja została wydana zgodnie z założeniem i pod warunkiem, że licencjobiorca posiada wszelkie niezbędne prawa w odniesieniu do wyrobu przedstawionego do badań i certyfikacji. Znak ENEC może być stosowany na wyrobach wymienionych w niniejszej licencji przez okres obowiązywania Umowy licencyjnej Nr R6/ENEC/10/20 z dnia 2020-01-15 i na warunkach tej Umowy. Niniejsza licencja została wydana w dniu 25-11-2020 i traci ważność po wycofaniu którejkolwiek z wyżej wymienionych norm.

Additional information – see the Appendix.
Dodatkowe informacje – patrz Załącznik.

ZA ZGODNOŚĆ
Z ORYGINAŁEM

Grzegorz Bartczak
Pełnomocnik Wykonawcy

File No. R1/ENEC/20/0458

oprawy oświetleniowe	KARTA MATERIAŁOWA	P1

Nazwa inwestycji:

Poprawa efektywności energetycznej poprzez modernizację infrastruktury oświetlenia ulicznego na terenie Miasta Augustów

CE EAC TR 054 220-240V 50/60 Hz IK 10 IP 66 LED

Wykonawca:

LUG Light Factory Sp. z o.o.
ul. Gorzowska 11
65-127 Zielona Góra

Producent / dostawca:

LUG Light Factory Sp. z o.o.
ul. Gorzowska 11
65-127 Zielona Góra

Nazwa materiału

Oprawa oświetlenia drogowego
AVENIDA HERITAGE LENS P 18W 2200lm II kl.

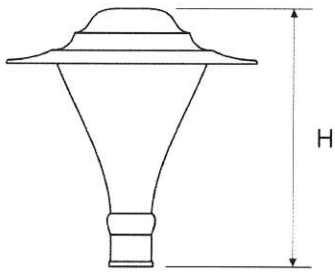

Podstawowe parametry

Moc	14W - 18W
Strumień	1700lm - 2200lm
Temp. Barw.	3000K
Szczelność	IP66

Rodzaj osprzętu:
NEMA lub sterownik wbudowany
DALI
10kV

Kolor	grafitowy
Wymiary [mm]	L 561 W 570 S 60
Waga [kg]	6,2

Załączniki do karty materiałowej

1. Karta katalogowa producenta
2. Instrukcja montażu i obsługi
3. Deklaracja CE
4. Certyfikat ENEC

ZATWIERDZENIE MATERIAŁU

Wykonawca (wnioskujący) LUG LIGHT FACTORY Sp. z o.o. 65-127 Zielona Góra, ul. Gorzowska 11 tel. (68) 45 33 200, fax (68) 45 33 201 NIP 929-17-85-452	Grzegorz Bartczak Pełnomocnik Wykonawcy
Zamawiający (akceptujący) GAZ-SYSTEM w Augustowie Wydział Inwestycji	Kierownik Wydziału (37) Magdalena Sokołowska
Inspektor nadzoru inwestorskiego (akceptujący)	INSPEKTOR NADZORU ROBÓT ELEKTRYCZNYCH mgr inż. Marian Malinowski Upr. Bud. Nr PDL/0167/OWOE/13
Projektant (opiniujący jeśli dotyczy) n / d	n / d

oprawy oświetleniowe	KARTA MATERIAŁOWA	P2

Nazwa inwestycji:

Poprawa efektywności energetycznej poprzez modernizację infrastruktury oświetlenia ulicznego na terenie Miasta Augustów

Wykonawca:

LUG Light Factory Sp. z o.o.
ul. Gorzowska 11
65-127 Zielona Góra

Producent / dostawca:

LUG Light Factory Sp. z o.o.
ul. Gorzowska 11
65-127 Zielona Góra

Nazwa materiału

Oprawa oświetlenia drogowego
AVENIDA HERITAGE LENS P 35W 4400lm II kl.

Podstawowe parametry

Moc	29W - 35W
Strumień	3650lm - 4450lm
Temp. Barw.	3000K
Szczelność	IP66

220-240V 50/60 Hz | IK 10 | IP 66 | LED

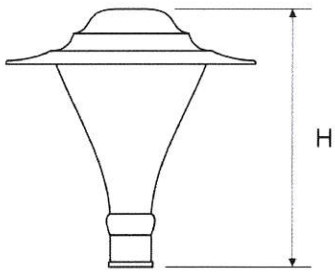

Rodzaj osprzętu:
NEMA lub sterownik wbudowany
DALI
10kV

Kolor	grafitowy
Wymiary [mm]	L 561 W 570 S 60
Waga [kg]	6,2

Załączniki do karty materiałowej

1. Karta katalogowa producenta
2. Instrukcja montażu i obsługi
3. Deklaracja CE
4. Certyfikat ENEC

ZATWIERDZENIE MATERIAŁU

Wykonawca (wnioskujący) LUG LIGHT FACTORY Sp. z o.o. 65-127 Zielona Góra, ul. Gorzowska 11 tel. (68) 45 33 200, fax (68) 45 33 201 NIP: 929-17-85-452	Grzegorz Bartczak Pełnomocnik Wykonawcy
Zamawiający (akceptujący) Urząd Miasta i Gminy w Augustowie Wydział Inwestycji	(-) Kierownik Wydziału Magdalena Sokołowska
Inspektor nadzoru inwestorskiego (akceptujący)	INSPEKTOR NADZORU ROBÓT ELEKTRYCZNYCH mgr inż. Marian Malinowski Upr. Bud. Nr PDL/0167/OWOE/13
Projektant (opiniujący jeśli dotyczy) n / d	n / d

PL

AVENIDA HERITAGE LENS LED

wersja P

GMINA AUGUSTÓW

220-240V 50/60 Hz | IK 10 | IP 66 | LED

Stylizowana oprawa parkowa, oparta o architekturę opraw AVENIDA LED i nawiązująca charakterem do klasycznych opraw dekoracyjnych.

DANE MECHANICZNE

Montaż: na słupie ø60/76 mm, przy pomocy uchwytu (w komplecie)
Obudowa: aluminium wtryskiwane wysokociśnieniowo
Powierzchnia boczna eksponowana na wiatr: 0,088 m^2
Kolor: szary
Klosz: poliwęglan

DANE ELEKTRYCZNE

Sprawność zasilacza: >89%
Zasilanie: 220-240V 50/60Hz
Zawiera źródło światła: tak
Rodzaj osprzętu: DALI
Przyłącze elektryczne: oprawa wyposażona w przewód 4x1,5 mm^2 o długości 6 m (II klasa) - wersja P

DANE OPTYCZNE

Rozsył światła: symetryczny-eliptyczny
Sposób świecenia: bezpośredni
Typ optyki: O19 - do terenów rekreacyjnych, O23 - do terenów rekreacyjnych,
ULOR / DLOR: 1,8/98,2, 2/98

DANE OGÓLNE

Żywotność (L90B10): 100 000 h
Dostępne na zamówienie: NTC
Informacje dodatkowe: grupa ryzyka fotobiologicznego RG0, zabezpieczenie przepięciowe 10kV
Uwagi: słup nie stanowi części oprawy
Gwarancja: 10 lat
Zastosowanie: alejki spacerowe, chodniki, parki, osiedla mieszkaniowe, tereny publiczne, dworce, fasady, promenady, drogi, drogi osiedlowe

Kod	Typ optyki	Moc oprawy [W]	Strumień oprawy [lm]	Skuteczność [lm/W]	Temperatura barwowa [K]	CRI/Ra	ULOR/ DLOR	Klasa ochronności	Zakres temperatury pracy [°C]
-	O19 - do terenów rekreacyjnych	14 - 18	1700 - 2200	do 122	3000	>70	1,8/98,2	II	-40...+55
-	O23 - do terenów rekreacyjnych	29 - 35	3650 - 4450	do 126	3000	>70	2/98	II	-40...+50

Kod	Wymiary [mm] L H	Wymiary montażowe [mm] ØS	Ilość na palecie	Ilość w opakowaniu	Masa netto [kg]
-	561 570	76	12	1	6,2
-	561 570	76	12	1	6,2

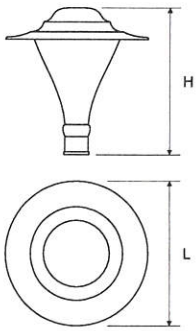

ZA ZGODNOŚĆ Z ORYGINAŁEM

Grzegorz Bartczak
Pełnomocnik Wykonawcy

Tolerancja strumienia świetlnego +/- 10%.
Tolerancja mocy +/- 5%.
Należy pamiętać, że standardowa oprawa nie jest przeznaczona do stosowania w środowisku o podwyższonym stopniu zasolenia. Jeśli jest wymagane przystosowanie oprawy do pracy w takim środowisku, prosimy o kontakt z naszym Departamentem Handlowym, w celu potwierdzenia możliwości użycia dodatkowej powłoki ochronnej.
Szczegółowe informacje o strumieniach i mocach dla poszczególnych indeksów wskazane są na karcie katalogowej produktu.
Parametry w karcie katalogowej podawane są dla Ta=25°C.
Podane zakresy temperatur pracy dotyczą wyłącznie opraw stosowanych w środowisku zewnętrznym.

Zastrzegamy sobie prawo zmian konstrukcyjnych w oprawach oświetleniowych

PL

AVENIDA HERITAGE LENS LED

wersja P

POZOSTAŁE ZDJĘCIA

AKCESORIA

■ 150175.00982
□ 150172.00966

Maskownica ø60 mm

■ 150245.01095
□ 150242.01094

Przesłona do opraw AVENIDA HERITAGE LED

Tolerancja strumienia świetlnego +/- 10%.
Tolerancja mocy +/- 5%.
Należy pamiętać, że standardowa oprawa nie jest przeznaczona do stosowania w środowisku o podwyższonym stopniu zasolenia. Jeśli jest wymagane przystosowanie oprawy do pracy w takim środowisku, prosimy o kontakt z naszym Departamentem Handlowym, w celu potwierdzenia możliwości użycia dodatkowej powłoki ochronnej.
Szczegółowe informacje o strumieniach i mocach dla poszczególnych indeksów wskazane są na karcie katalogowej produktu.
Parametry w karcie katalogowej podawane są dla Ta=25°C.
Podane zakresy temperatur pracy dotyczą wyłącznie opraw stosowanych w środowisku zewnętrznym.

Zastrzegamy sobie prawo zmian konstrukcyjnych w oprawach oświetleniowych

ZA ZGODNOŚĆ
Z ORYGINAŁEM

Grzegorz Bartczak
Pełnomocnik Wykonawcy

LUG Light Factory Sp. z o.o.
65-127 Zielona Góra, ul. Gorzowska 11
e-mail: handlowy@lug.pl
tel. +48 68 411 72 68 | 69 | 70 | 71 | 79 |
fax +48 68 411 72 88 | 89

INFORMACJA KGO
W sprawie odbioru zużytych opraw prosimy kontaktować się
z Organizacją Odzysku Sprzętu Elektrycznego i Elektronicznego
ElektroEko Organizacja Odzysku Sprzętu Elektrycznego i Elektronicznego SA
02-457 Warszawa, ul. Łopuszańska 95
tel. 22 375 92 60
KRS 0000256581
nr BDO 000005953
www.elektroeko.pl
elektroeko@elektroeko.pl

INSTALLATION INSTRUCTION

Version 02/2020/001

AVENIDA / AVENIDA LENS HERITAGE LED

INSTRUKCJA MONTAŻU | ИНСТРУКЦИЯ ПО МОНТЖАУ | MONTAGEANLEITUNG | INSTRUCTIONS DE MONTAGE | NÁVOD K MONTÁZI | SZERELÉSI UTASÍTÁSOK
MONTERINGSVEJLEDNING | INSTRUÇÕES DE MONTAGEM | MONTERINGSVEJLEDNING | INSTRUCCIONES DE MONTAJE | KOKOONPANO - JA KIINNITYSOHJEET
MONTAGE INSTRUKTIE | INSTRUZIONI DI MONTAGGIO | ІНСТРУКЦІЯ З МОНТАЖУ | MONTAJ YÖNERGESI | تعليمات التركيب

(PL) MONTAŻU POWINNA DOKONAĆ OSOBA POSIADAJĄCA ODPOWIEDNIE UPRAWNIENIA.

(GB) INSTALLATION MUST BE PERFORMED BY AN AUTHORIZED TECHNICIAN.

(FR) LA MONTAGE DOIT FAIRE UNE PERSONNE QUI POSSEDER LES EXPERIENCES COMPETENTES.

(BR/PT) A INSTALAÇÃO TEM QUE SER FEITA POR UM TÉCNICO AUTORIZADO.

(RU) МОНТАЖ ДОЛЖЕН БЫТЬ ВЫПОЛНЕН КВАЛИФИЦИРОВАННЫМ СПЕЦИАЛИСТОМ

(DE) DIE MONTAGE MUSS VON EINER PERSON MIT ERFORDERLICHEN KENNTNISSEN DURCHGEFÜHRT WERDEN.

(ع) يجب أن يتم التركيب من قبل فني معتمد

(UA) МОНТАЖ МАЄ ЗДІЙСНЮВАТИ КВАЛІФІКОВАНИЙ СПЕЦІАЛІСТ

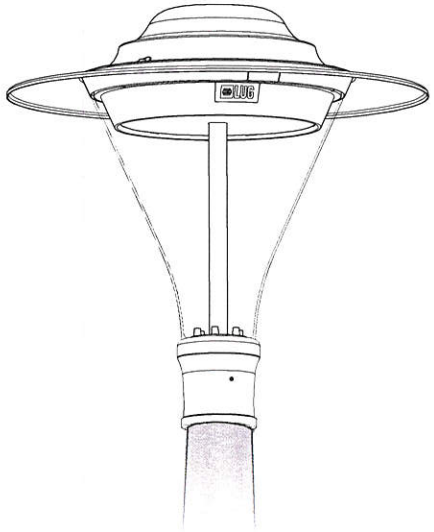

AVENIDA HERITAGE LED

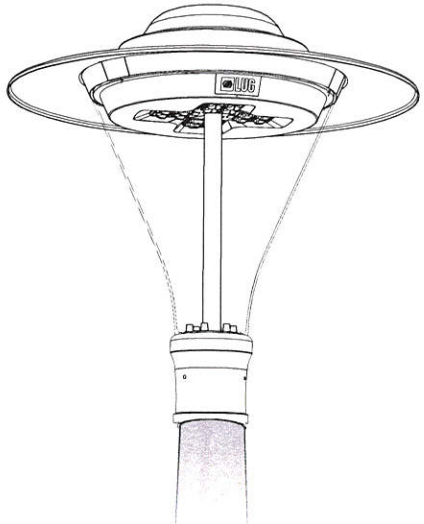

AVENIDA HERITAGE LENS LED

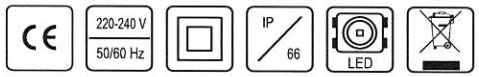

WYMIARY | DIMENSIONS | DIMENSIONS | DIMENSIONES | РАЗМЕРЫ
ABMESSUNGEN | РОЗМІРИ | الأبعاد

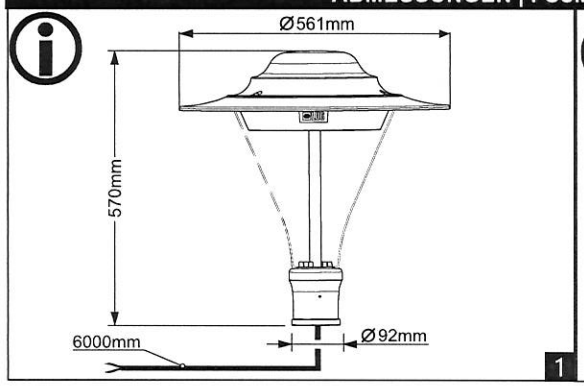

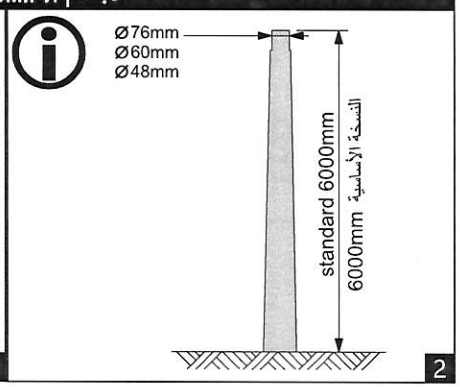

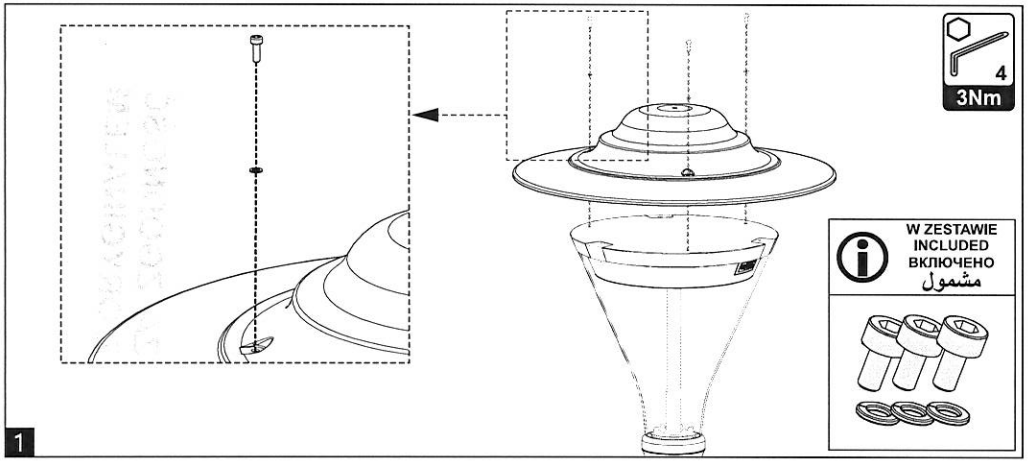

PL: Kostka zaciskowa nie jest dostarczana. Instalacja musi być wykonana przez osobę wykwalifikowaną.

EN: Terminal block not included. Installation must be performed by a qualified person.

FR: Bornier électrique non inclus. L'installation doit être effectuée par une personne qualifiée.

BR/PT: O bloco de terminais elétrico não é fornecido. A instalação deve ser realizada por uma pessoa qualificada.

RU: Клеммная колодка не поставляется. Монтаж должен быть выполнен квалифицированным специалистом.

DE: Die Lüsterklemme wurde nicht geliefert. Die Installation muss von einer qualifizierten person durchgeführt werden.

UA: Клемна колодка не поставляється. Монтаж має здійснювати кваліфікований спеціаліст.

عر: غير متضمن مصدالطرف.التركيب يجب ان يتم عن طريق شخص مؤهل.

ZA ZGODNOŚĆ
Z ORYGINAŁEM

Grzegorz Bartczak
Pełnomocnik Wykonawcy

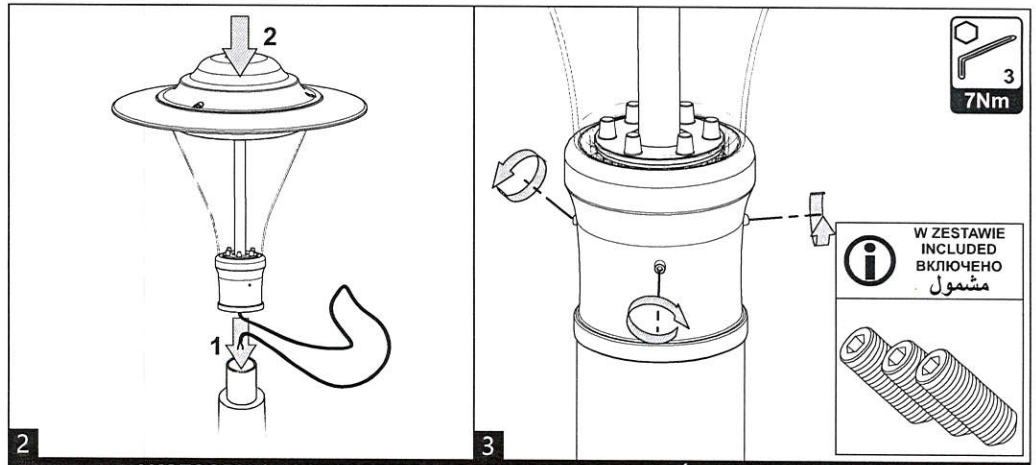

AKCESORIA | ACCESSORIES | ACCESSOIRES | ACESSÓRIOS | АКСЕССУАРЫ ZUBEHÖR | АКСЕСУАРИ | لوازم

MONTAŻ | MONTAGE | MONTAGE | MONTAGEM | МОНТАЖ | MONTAGE | МОНТАЖ | التثبيت

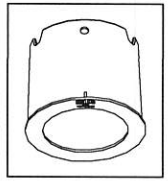

Maskownia 76/60mm
Cover cap 76/60mm
Capuchon de clôture 76/60mm
Tampa de fechamento 76/60mm
Заглушка 76/60mm
Verschlußscheibe 76/60mm
Кришка 76/60
غطاء 76/60mm

150175.00982
150172.00966

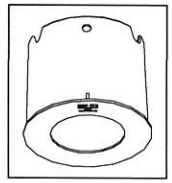

Maskownica 76/48mm
Cover cap 76/48mm
Capuchon de clôture 76/48mm
Tampa de fechamento 76/48mm
Заглушка 76/48mm
Verschlußscheibe 76/48mm
Кришка 76/480
غطاء 76/48mm

150175.00983
150172.00968

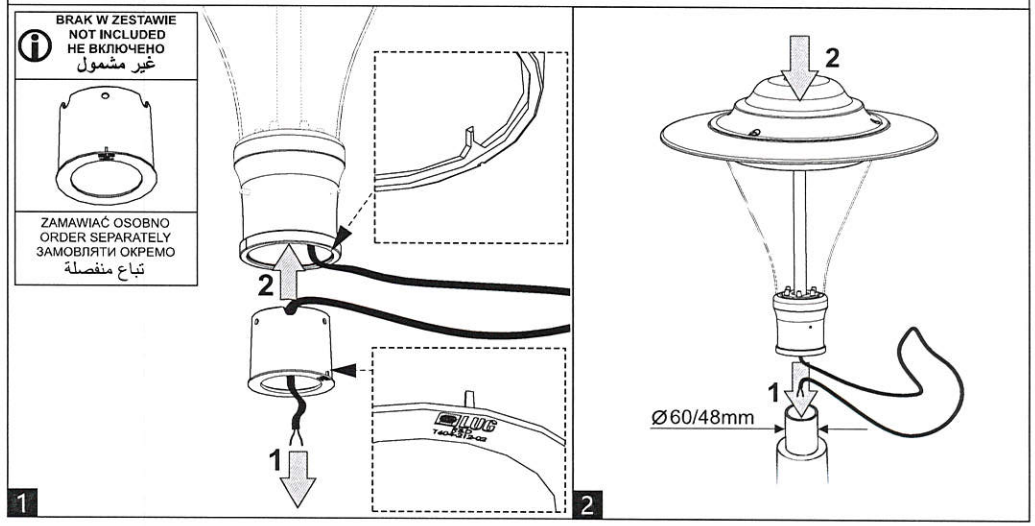

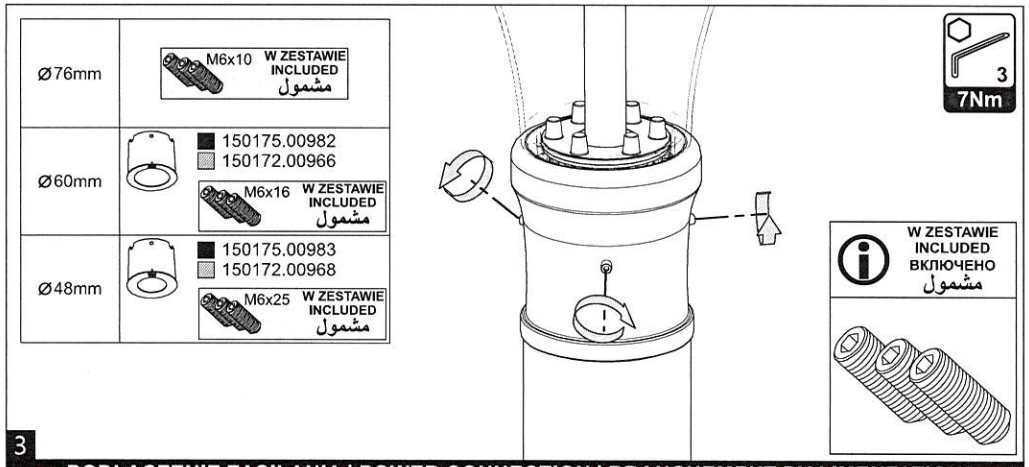

3

PODŁĄCZENIE ZASILANIA | POWER CONNECTION | BRANCHEMENT D'ALIMENTATION CONEXÃO DA ALIMENTAÇÃO | ПОДКЛЮЧЕНИЕ ПИТАНИЯ | STROMVERSORGUNG ПІДКЛЮЧЕННЯ ЖИВЛЕННЯ | توصيلة الطاقة

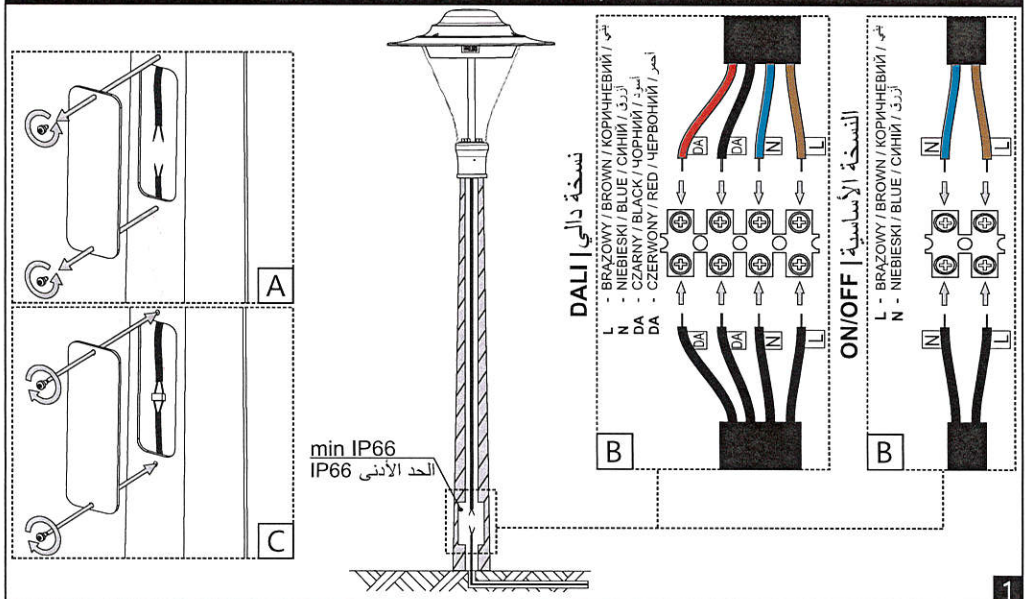

1

WAŻNE INFORMACJE | IMPORTANT INFORMATIONS | IMPORTANTES | INFORMAÇÕES ÚTEIS ВАЖНАЯ ИНФОРМАЦИЯ | WICHTIGE INFORMATIONEN | ВАЖЛИВА ІНФОРМАЦІЯ | معلومات مهمة

OPRAWA OŚWIETLENIOWA ZE ŹRÓDŁEM NIEWYMIENIALNYM DLA UZYTKOWNIKA
LUMIANIRE WITH NON-USER REPLECABLE LIGHT SOURCE
ДЖЕРЕЛО СВІТЛА У СВІТИЛЬНИКУ НЕ МОЖЕ БУТИ ЗАМІНЕНО КОРИСТУВАЧЕМ
وحدة انارة مع مصدر ضوء قابل للاستبدال من غير المستخدم

W PRZYPADKU USZKODZENIA PRZEWODU OPRAWA NIE NADAJE SIĘ DO DALSZEGO UŻYTKOWANIA. OPRAWĘ NALEŻY WYMIENIĆ.
У ВИПАДКУ ПОШКОДЖЕННЯ КАБЕЛЮ, СВІТИЛЬНИК НЕ МОЖЕ БУТИ ДАЛІ ВИКОРИСТОВУВАНИЙ. СВІТИЛЬНИК СЛІД ЗАМІНИТИ.
IN THE CASE OF DAMAGED CABLE, THE LUMINAIRE IS NOT SUITABLE FOR FURTHER USE. THE LUMINAIRE MUST BE REPLACED.
في حال تلف الكبل ، فإن وحدة الإنارة ليست مناسبة للاستخدام مرة أخرى.يجب استبدال وحدة الإنارة.

Podczas montażu oprawy oraz czynności konserwacyjnych zaleca się stosowanie rękawic ochronnych.
Use protective gloves during the montage.
Durant l'installation et l'entretien du luminaire il est recommande de mettre les gants de protection.
Use luvas de proteção durante a montagem.
При монтаже и обслуживании светильника рекомендуется использовать защитные перчатки.
Bei der montage bitte die mitgelieferten schutzhandschuhe verwenden.
Під час монтажу використовувати захисні рукавички.
استخدم قفازات واقية أثناء التركيب

Kurz lub inne zabrudzenia należy usuwać za pomocą ściereczek z microfibry.
Remove the dirt & dust with microfiber wipes.
La poussiere et les autres saletes il faut enlever en utilisant un tissu en microfibre.
Remova a sujeira e poeira com microfibra limpa.
Пыль или другие загрязнения должны быть удалены салфеткой из микрофибры.
Staub und schmutz bitte mit einem microfasertuch entfernen.
Видаляти бруд та пил мікрофібровими серветками
أزل الأوساخ و الغبار بواسطة مماسح مصنعة من الميكروفيبر

Nie dotykać komponentów elektrycznych, wrażliwe na uszkodzenia esd.
Do not touch electrical appliances. Electrostatic sensitive device (esd).
Il est interdit de toucher les composants electriques, ils sont sensibles aux decharges electrostatiques.
Não toque os aparelhos elétricos. Dispositivo sensível eletrostático (dse).
Не трогать электрических компонентов, чувствительные к esd.
Die elektronischen komponenten wegen einer möglichen elektrostatischen aufladung nicht anfassen.
Не дотикатися електричних компонентів, чутливе до статичної електрики.
لا تلمس الأجهزة الكهربائية. جهاز حساس للكهرباء السكونية

Unikać bezpośredniego patrzenia na źródła led.
Avoid direct looking at led source light.
Il faut eviter un regard direct sur les sources led.
Evite olhar direto para a fonte de luz led.
Не следует смотреть непосредственно на светодиодные источники света.
Den direkten augenkontakt in die led vermeiden.
Не дивитися безпосередньо на джерела світла.
تجنب النظر المباشر في مصدر ضوء ليد.

Wymienić stłuczoną szybę.
Replace broken glass.
Remplacement du vitre cassé.
Substituir o vidro quebrado.
Замена разбитого стекла.
Austausch zerbrochenes Glas.
Замінити розбите скло.
استبدل الزجاج المكسور

Niniejszą instrukcję należy zachować do przyszłego wykorzystania.
Keep this instruction leaflet for any further reference.
Conserver cette notice jusqu'à un emploi prochain.
Este manual deve ser mantido para futuro uso.
Настоящую инструкцию следует сохранить для будущего использования.
Das vorliegende Bedienungsanleitung für zukünftigen Bedarf aufbewahren.
Дану інструкцію слід зберігти до наступного використання.
احتفظ بنشرة التعليمات هذه لأي مرجع إضافي.

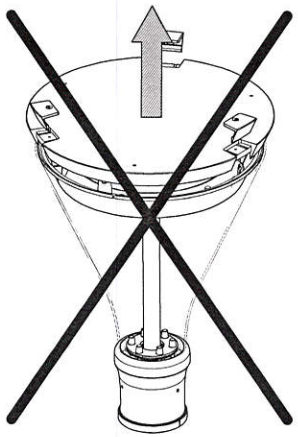

NIE OTWIERAĆ OPRAWY ! | DON'T OPEN ! NE PAS OUVRIR LE CADRE ! | NÃO ABRIR ! НЕ ОТКРЫВАТЬ СВЕТИЛЬНИКА! LEUCHTE NICHT ÖFFNEN ! | ! لا تفتح

PL Naruszenie powyższych zasad, oraz innych wymienionych w niniejszym dokumencie, powoduje utratę uprawnień płynących z gwarancji.

EN Not adhering to the abovementioned rules or any other rules and conditions described in this document voids the warranty.

FR Une violation des règles ci-dessus et des autres règles de cette pièce entraîne une annulation des droits résultant de cette garantie.

PT O descumprimento das condições acima e de outras citadas neste documento causa a perda dos direitos referentes à garantia.

RU Нарушение вышеуказанных и других правил, перечисленных в данном документе, влечет за собой потерю прав, вытекающих из гарантии.

DE Bei Verstößen gegen die oben genannten Regeln sowie andere in diesem Dokument beschriebenen Voraussetzungen und Regeln erlischt der Garantieanspruch.

UA Порушення вищевказаних правил, а також інших правил, зазначених в цьому документі, спричинить втрату гарантії.

عر عدم الالتزام بالقواعد المذكورة أعلاه أو أي قواعد و شروط موصوفة بالمستند يلغي الضمان

DEKLARACJA ZGODNOŚCI UE

LG/2020/10/137

My

LUG Light Factory Spółka z o.o.
ul. Gorzowska 11
65-127 Zielona Góra

deklarujemy na naszą wyłączną odpowiedzialność, że produkt

Nazwa	**AVENIDA HERITAGE LENS LED wersja P**
Grupa	**Oprawy parkowe**
Oznaczenie fabryczne	**ZAŁĄCZNIK**

jest zgodny z postanowieniami poniższych aktów prawnych:

Dyrektywa Parlamentu Europejskiego i Rady 2014/30/UE z dnia 26 lutego 2014 r. w sprawie harmonizacji ustawodawstw państw członkowskich odnoszących się do kompatybilności elektromagnetycznej (Dz. Urz. UE L 96 z 29.03.2014, str.79)

Dyrektywa Parlamentu Europejskiego i Rady 2014/35/UE z dnia 26 lutego 2014 r. w sprawie harmonizacji ustawodawstw państw członkowskich odnoszących się do udostępniania na rynku sprzętu elektrycznego przewidzianego do stosowania w określonych granicach napięcia (Dz. Urz. UE L 96 z 29.03.2014, str.357)

Dyrektywa Parlamentu Europejskiego i Rady 2011/65/UE z dnia 8 czerwca 2011 r. w sprawie ograniczenia stosowania niektórych niebezpiecznych substancji w sprzęcie elektrycznym i elektronicznym (Dz. Urz. UE L 174 z 01.07.2011, str.88, z późn. zm.)

Dyrektywa Parlamentu Europejskiego i Rady 2009/125/WE z dnia 21 października 2009 r. ustanawiająca ogólne zasady ustalania wymogów dotyczących ekoprojektu dla produktów związanych z energią (Dz. Urz. UE L 285 z 31.10.2009, str. z późn. zm.)

oraz z następującymi normami zharmonizowanymi:

PN-EN 60598-1:2015-04
PN-EN IEC 55015:2019-11
PN-EN 61547:2009
PN-EN 61000-3-2:2019-14
PN-EN 61000-3-3:2013-10
PN-EN IEC 63000:2019-01
PN-EN 62471:2010
PN-EN 60598-2-3:2006/A1:2012
PN-EN 60598-1:2015-04/A1:2018-04

LUG Light Factory Sp. z o. o.
Kierownik Laboratorium/Laboratory Manager
mgr inż. Marcin Białas

Wystawił

DYREKTOR
DS. TECHNICZNYCH
mgr inż. Mariusz Ejsmont

Podpis osoby upoważnionej

ZA ZGODNOŚĆ
Z ORYGINAŁEM

Grzegorz Bartczak
Pełnomocnik Wykonawcy

DEKLARACJA ZGODNOŚCI UE

LG/2020/10/137

ZAŁĄCZNIK

Oznaczenia fabryczne

130335.5L012.011	130335.3L042.011	130335.5L082.011	130335.3L112.051
130332.5L012.011	130332.3L042.011	130332.5L082.011	130332.3L112.051
130335.5L012.021	130335.3L042.021	130335.5L082.021	130335.3L112.061
130332.5L012.021	130332.3L042.021	130332.5L082.021	130332.3L112.061
130335.5L012.031	130335.3L042.031	130335.5L082.031	130335.3L112.071
130332.5L012.031	130332.3L042.031	130332.5L082.031	130332.3L112.071
130335.5L012.041	130335.3L042.041	130335.5L082.041	130335.3L112.081
130332.5L012.041	130332.3L042.041	130332.5L082.041	130332.3L112.081
130335.3L012.011	130335.5L052.011	130335.3L082.011	130335.5L132.051
130332.3L012.011	130332.5L052.011	130332.3L082.011	130332.5L132.051
130335.3L012.021	130335.5L052.021	130335.3L082.021	130335.5L132.061
130332.3L012.021	130332.5L052.021	130332.3L082.021	130332.5L132.061
130335.3L012.031	130335.5L052.031	130335.3L082.031	130335.5L132.071
130332.3L012.031	130332.5L052.031	130332.3L082.031	130332.5L132.071
130335.3L012.041	130335.5L052.041	130335.3L082.041	130335.5L132.081
130332.3L012.041	130332.5L052.041	130332.3L082.041	130332.5L132.081
130335.5L022.011	130335.3L052.011	130335.5L102.051	130335.3L132.051
130332.5L022.011	130332.3L052.011	130332.5L102.051	130332.3L132.051
130335.5L022.021	130335.3L052.021	130335.5L102.061	130335.3L132.061
130332.5L022.021	130332.3L052.021	130332.5L102.061	130332.3L132.061
130335.5L022.031	130335.3L052.031	130335.5L102.071	130335.3L132.071
130332.5L022.031	130332.3L052.031	130332.5L102.071	130332.3L132.071
130335.5L022.041	130335.3L052.041	130335.5L102.081	130335.3L132.081
130332.5L022.041	130332.3L052.041	130332.5L102.081	130332.3L132.081
130335.3L022.011	130335.5L072.011	130335.3L102.051	130335.5L142.051
130332.3L022.011	130332.5L072.011	130332.3L102.051	130332.5L142.051
130335.3L022.021	130335.5L072.021	130335.3L102.061	130335.5L142.061
130332.3L022.021	130332.5L072.021	130332.3L102.061	130332.5L142.061
130335.3L022.031	130335.5L072.031	130335.3L102.071	130335.5L142.071
130332.3L022.031	130332.5L072.031	130332.3L102.071	130332.5L142.071
130335.3L022.041	130335.5L072.041	130335.3L102.081	130335.5L142.081
130332.3L022.041	130332.5L072.041	130332.3L102.081	130332.5L142.081
130335.5L042.011	130335.3L072.011	130335.5L112.051	130335.3L142.051
130332.5L042.011	130332.3L072.011	130332.5L112.051	130332.3L142.051
130335.5L042.021	130335.3L072.021	130335.5L112.061	130335.3L142.061
130332.5L042.021	130332.3L072.021	130332.5L112.061	130332.3L142.061
130335.5L042.031	130335.3L072.031	130335.5L112.071	130335.3L142.071
130332.5L042.031	130332.3L072.031	130332.5L112.071	130332.3L142.071
130335.5L042.041	130335.3L072.041	130335.5L112.081	130335.3L142.081
130332.5L042.041	130332.3L072.041	130332.5L112.081	130332.3L142.081

Oznaczenia fabryczne akcesoriów

150175.00982	150172.00966	150245.01095	150242.01094

Niniejsza deklaracja dotyczy wszystkich numerów seryjnych wyprodukowanych pod danym oznaczeniem fabrycznym.

LUG Light Factory Sp. z o.o.
ul. Gorzowska 11
65-127 Zielona Góra
tel. +48 68 411 72 68

NIP: PL 929-17-85-452, REGON 080212116
WEE E0001382WZ, KRS 0000290498
Sąd Rejonowy w Zielonej Górze

ITE PREDOM Division
53, Krakowiaków Str.
02-255 WARSAW, POLAND

ENEC Certification Body registered under ID 30. Validity of ENEC licences can be checked at www.enec.com
Jednostka Certyfikująca ENEC zarejestrowana pod numerem ID 30. Ważność licencji można sprawdzić na www.enec.com

LICENCE

CERTIFICATE/*CERTYFIKAT*

to use the European Mark

Licencja na używanie europejskiego Znaku

ENEC 30

Licence/Certificate No. / *Licencja/ Certyfikat Nr* **0246/ENEC/20**

Under the conditions given in the following pages of this document, the licence to use the ENEC Mark in conjunction with the suffix 30, as shown above, has been issued to:
Zgodnie z warunkami przedstawionymi na następnych stronach tego dokumentu, licencja na używanie Znaku ENEC w połączeniu z przyrostkiem 30, jak ukazano powyżej, została wydana dla:

LUG Light Factory Sp. z.o.o.
ul. Gorzowska 11; 65-127 Zielona Góra, Poland

For the products: *Dla wyrobów:*
Luminaires for road and street lighting (park luminaires) *Oprawy oświetleniowe drogowe i uliczne (oprawy parkowe)*

Manufacturing place: *Miejsce Produkcji*
LUG Light Factory Sp. z.o.o.
ul. Gorzowska 11; 65-127 Zielona Góra, Poland

Trade name: *Znak towarowy:*
LUG

Type(s)/Model(s): *Typ(y), model(e):*
AVENIDA LED, AVENIDA LENS LED, AVENIDA HERITAGE LENS P, S, C,AVENIDA HERITAGE LED P, S, C – series
(see Appendix/ *patrz Załącznik*)
Technical data/ *Dane Techniczne*: 220 -240V, 50/60Hz, IP66, cl. II – details in the Appendix/*Szczegóły w Załączniku*

Complying with the following European Standards: *Zgodnymi z następującymi normami europejskimi*
EN 60598-2-3:2003;
EN 60598-2-3:2003/ A1:2011
EN 60598-1:2015;
EN 60598-1:2015/A1:2018

the test reports/ *raporty z badań:* Ref. No. Z7-3/160/B/20+ Att. No. 1 (EU GD and ND rep. ref. Z7-2/160/B/1/20) dated 12.11.2020 performed by the Testing Laboratory ITE PREDOM Division (Accreditation PCA AB 003)

Date:*Data* 25-11-2020

Signature:

Name:	Joanna Walczak-Złotkowska	Aleksander Piotrowski
Position:	Manager of Certification Office	Deputy Director of ITE PREDOM Division

This licence has been issued under the presumption and conditional on the fact that the licensee holds all necessary legal rights with regard to the product presented for testing and certification. The ENEC mark may be applied to the products as specified in this licence for the duration of the Licence Agreement. No. R6/ENEC/10/20 dated 2020-01-15 and under conditions of the Licence agreement. This licence is issued on 25-11-2020 and expires upon withdrawal any of the above mentioned standards.
Niniejsza licencja została wydana zgodnie z założeniem i pod warunkiem, że licencjobiorca posiada wszelkie niezbędne prawa w odniesieniu do wyrobu przedstawionego do badań i certyfikacji. Znak ENEC może być stosowany na wyrobach wymienionych w niniejszej licencji przez okres obowiązywania Umowy licencyjnej Nr R6/ENEC/10/20 z dnia 2020-01-15 i na warunkach tej Umowy. Niniejsza licencja została wydana w dniu 25-11-2020 i traci ważność po wycofaniu którejkolwiek z wyżej wymienionych norm.

Additional information – see the Appendix.
Dodatkowe informacje – patrz Załącznik.

ZA ZGODNOŚĆ Z ORYGINAŁEM
Grzegorz Bartczak
Pełnomocnik Wykonawcy

File No. R1/ENEC/20/0458